“PROGETTARE IL SILENZIO”
Manufatti e componenti in PVC

Il comfort acustico: una risorsa per il progetto dell’architettura

Relatore: Fabrizio Bianchetti

CENTRO DI INFORMAZIONE SUL PVC

ARCHITETTURA → Progettare il comfort

- Isolamento termico
- Acustica
- Controllo fenomeni naturali
- Materiali
- Aria indoor

CENTRO DI INFORMAZIONE SUL PVC

ACUSTICA

- Qualità sonora
- Isolamento acustico

CENTRO DI INFORMAZIONE SUL PVC

INQUINAMENTO ACUSTICO

- Grandi infrastrutture
- Agglomerati urbani
- Area privata
- Costruzione

CENTRO DI INFORMAZIONE SUL PVC

ISOLAMENTO ACUSTICO

- Ambiente

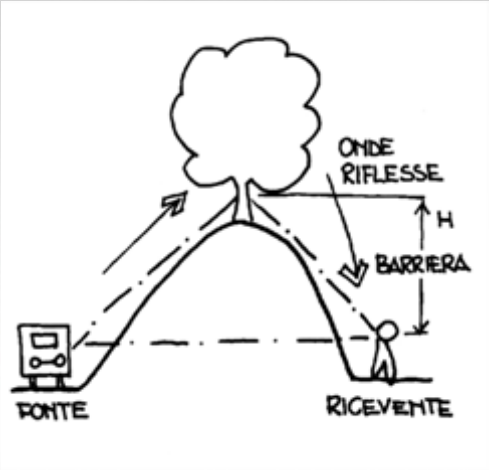

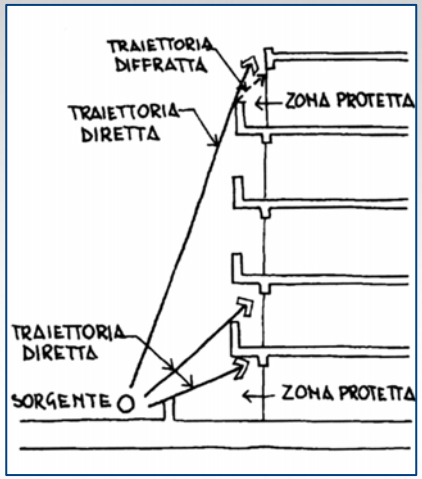

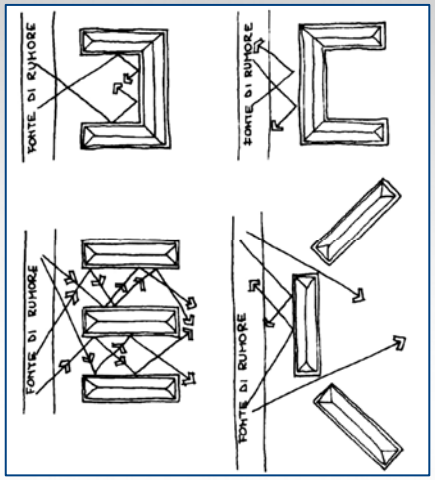

- Edificio

CENTRO DI INFORMAZIONE SUL PVC

PVC

CENTRO DI INFORMAZIONE SUL PVC

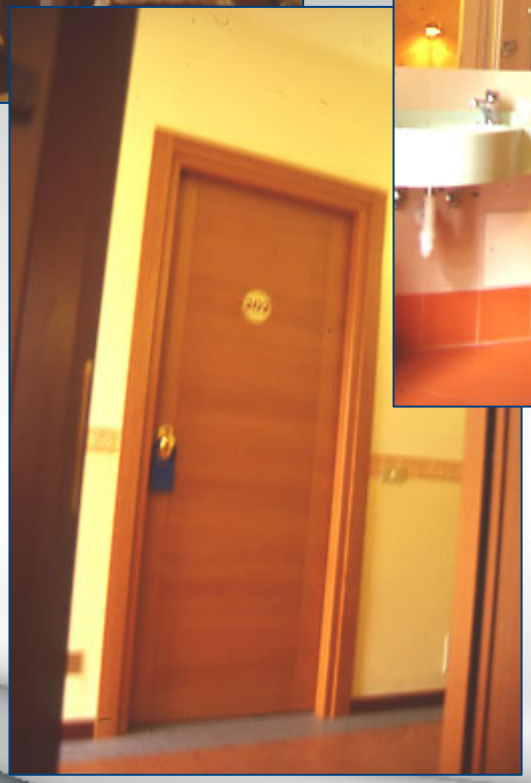

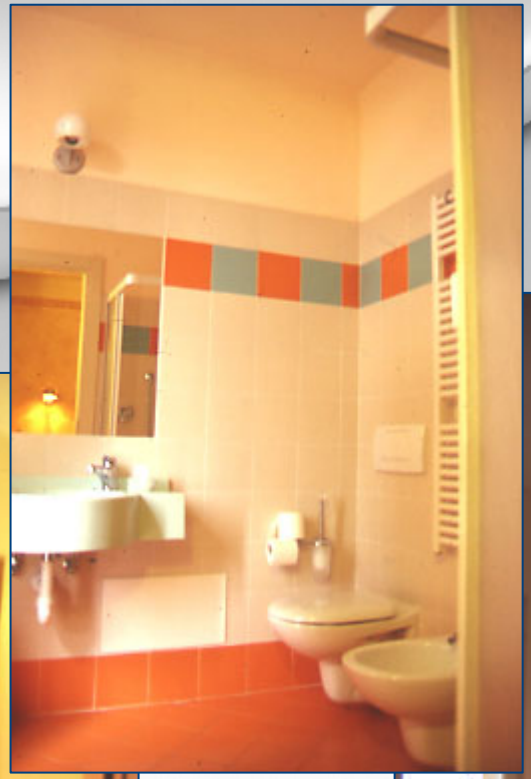

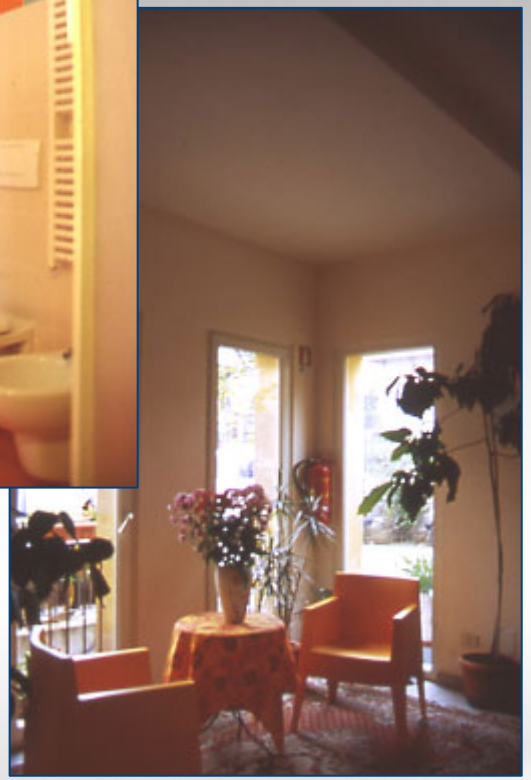

PVC

CENTRO DI INFORMAZIONE SUL PVC

PVC

CENTRO DI INFORMAZIONE SUL PVC